HERTELL S. COOP.

HUMANITY AT WORK MONDRAGON

NAUDOTOJO VADOVAS

KD SERIJA

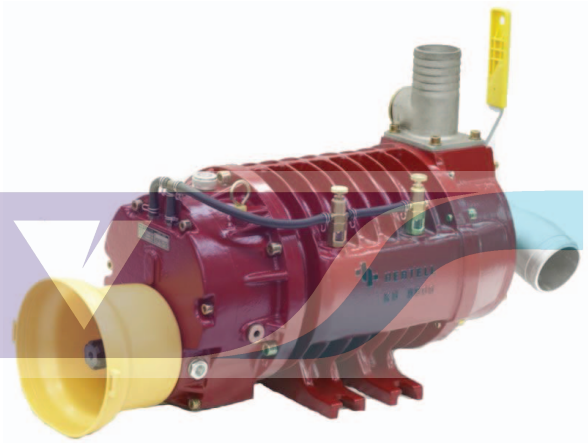

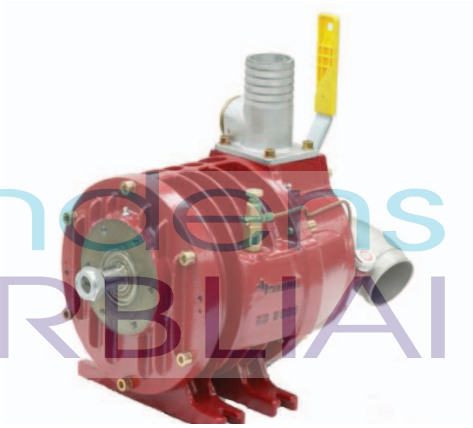

vandens SIURBLIAI

Turinys.

Psl.

1.- Įvadas 3

1.1.- Bendra informacija.

2.- Surinkimas.....5

2.1.- Surinkimo aprašymas.

2.2.- Matmenys.

2.3.- Kitos specifikacijos.

3.- Siurblio veikimas..... 8

3.1.- Pirmasis paleidimas.

3.2.- Tepimas.

3.3.- Techninė priežiūra.

3.4.- Gedimai ir jų šalinimas.

3.5.- Pagrindiniai remonto darbai.

vandens SIURBLIAI

1.- <u>ĮVADAS.</u>

1.1. 1.1. Bendra informacija.

Įspėjamasis simbolis. Šiame naudotojo vadove pavaizduotas simbolis nurodo, kad žemiau bus pateikta svarbi informacija, susijusi su vakuuminio siurblio valdymo sauga.

Vakuuminis siurblys yra viena vakuuminio įrenginio (cisternos) sudedamoji dalis. Prieš pradėdami naudotis siurbliu ir cisterna privalote perskaityti gamintojo pateiktą cisternos naudojimo instrukciją.

Tinkamas saugos nurodymų laikymasis operatoriui padės išvengti galimų sužeidimų.

vandens SIURBLIAI

Laikykitės saugaus atstumo nuo bet kuriuos judančios vakuuminio siurblio dalies. Atidžiai perskaitykite visą su šiuo klausimu susijusią informaciją, pateiktą cisternos gamintojo brošiūroje.

Norėdami apsisaugoti nuo sprogimo, kurį gali sukelti aukšta vakuuminio siurblio darbinė temperatūra, niekada nenaudokite vakuuminio siurblio sprogioje aplinkoje.

2.- SURINKIMAS.

Visada būkite atsargūs, kai kabinsite vakuuminį siurblį. Kelkite siurblį naudodamiesi korpuse esančia anga ir visada, jei netikėtai nukristų siurblys, laikykitės saugaus atstumo.

2.1. Surinkimo aprašymas.

Pagrindinė vakuuminio siurblio surinkimo schema yra pateikta ant vakuuminės cisternos. Galutinis surinkimas gali skirtis nuo šio pagrindinio aprašymo, kuriame vaizduojamos tik pagrindinės sistemos dalys.

Kai kurie priedai yra supakuoti vienoje kartoninėje dėžėje tam, kad vakuuminius siurblius būtų lengviau sukrauti ant padėklų ir transportuoti.

Niekada nenaudokite siurblio, kai prijungtas vakuuminio siurblio kardaninis velenas arba varomoji sistema.

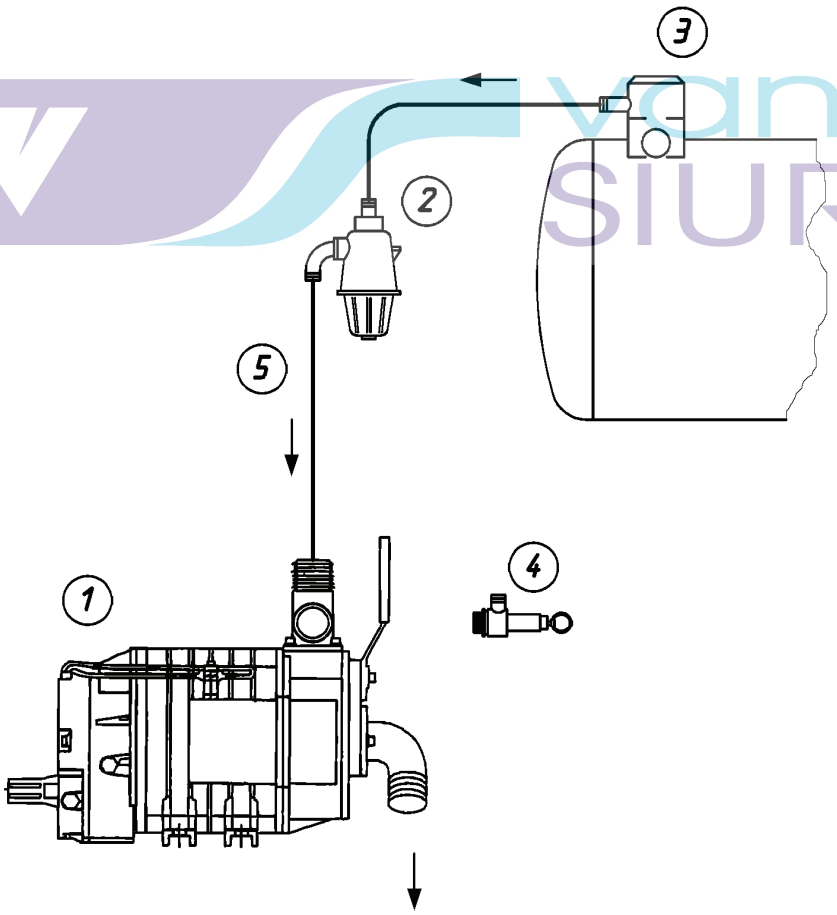

vandens SIURBLIAI

1.- Vakuuminis siurblys.
2.- Sifono vožtuvas.
3.- Apsauginis persipylimo vožtuvas.
4.- 4.-Apsauginis vožtuvas.
5.- Vakuuminis vamzdis.

Persipylimo vožtuvas(3) užtikrina, kad pildant cisterną į vakuuminį siurblį nepateks skystis. Taip pat, jei norite užtikrinti, kad skystis tikrai nepatektų į vakuuminį siurblį, ypač rekomenduojame įrengti sifono vožtuvą (2).

Pradedant vakuuminio siurblio modeliu KD-8000 rekomenduojama naudoti Ø 80 mm vamzdį (5), o KD-14.000 – Ø 100 mm vamzdį. Jei sumontuosite siauresnį vamzdį nei rekomenduojama, siurblio įsiurbtas oras gali perkaisti ir pažeisti siurblį.

Norėdami išvengti pernelyg didelio slėgio ar žalos cisternai, būtina sistemoje įrengti apsauginį slėgio vožtuvą (4). Ypač rekomenduojame įrengti bent vieną iš šių vožtuvų ant vakuuminio siurblio.

Visada įsitikinkite, kad apsauginis slėgio vožtuvas gerai veikia, o ypatingai kai naujas siurblys yra įrengiamas senai cisternai.

Priklausomai nuo vakuuminio įrenginio, vakuumo mažinimo vožtuvas (4 taip pat) gali būti įrengtas ant vakuuminio siurblio tam, kad būtų galima sumažinti maksimalų vakuumo lygį. Jei sumažinsite vakuumo ilgi, pailgės siurblio darbo laikas. Visa tai taip pat priklauso nuo vakuuminės cisternos darbo sąlygų.

Cisternos gamintojas parenka siurblio matmenis tokius pačius, kaip ir kitų cisternos priedų.

vandens SIURBLIAI

Negalima reguliuoti vakuuminio siurblio be cisternos gamintojo ar jo įgalioto techninės priežiūros serviso priežiūros.

2.2.- Matmenys.

Mod.	A	B	C	D	E	F	G	H	I	K	L	M	N	O	Svoris Kg
KD-3.000	570	370	80	16	88	410	290	240	260	115	169,5	28	31	30	64
KD-4.000	620	420	80	16	88	410	290	240	260	115	169,5	28	31	30	70
KD-5.000	675	475	80	16	88	410	290	240	260	115	169,5	28	31	30	75
KD-6.500	710	490	95	20	140	460	340	280	310	130	200	32	35	34	101
KD-8.000	770	550	95	20	140	460	340	280	310	130	200	32	35	34	111
KD-10.000	830	610	95	20	140	460	340	280	310	130	200	32	35	34	123
KD-12.000	895	675	95	20	140	460	340	280	310	130	200	32	35	34	135

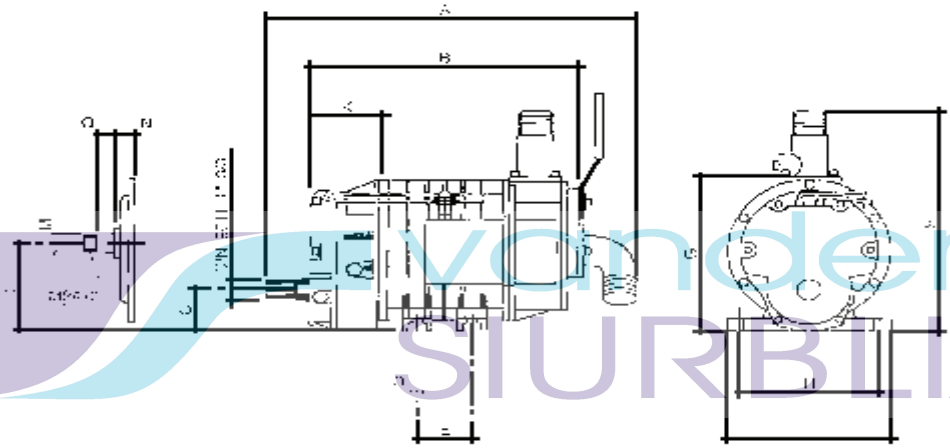

Vandens SIURBLIAI

Mod.	A	B	C	D	E	F	G	H	I	Svoris Kg
KD-14000	895	675	95	20	140	460	340	280	390	175

2.3. Kitos specifikacijos.

Mod.	KD-3	KD-4	KD-5	KD-6.5	KD-8	KD-10	KD-12	KD-14
Apsisukimai per minutę.	540	540	540	540 1.000	540 1.000	540 1.000	540 1.000	540 1.000
Maks. vakuumas (%).	90	90	90	90	90	90	90	90
Maks. slėgis	1,5	1,5	1,5	1,5	1,5	1,5	1,5	1,5
Svoris (kG)	64	70	75	101	111	123	135	175
Triukšmo lygis (dB)	85	86	86	87	87	87	88	87
Energijos sąnaudos (kW)	8	10	12	15	18	22	25	28

Energijos sąnaudos ir triukšmo lygis esant maksimaliam slėgiui

vandens SIURBLIAI

3.- SIURBLIO VEIKIMAS.

(1 paveikslėlis)

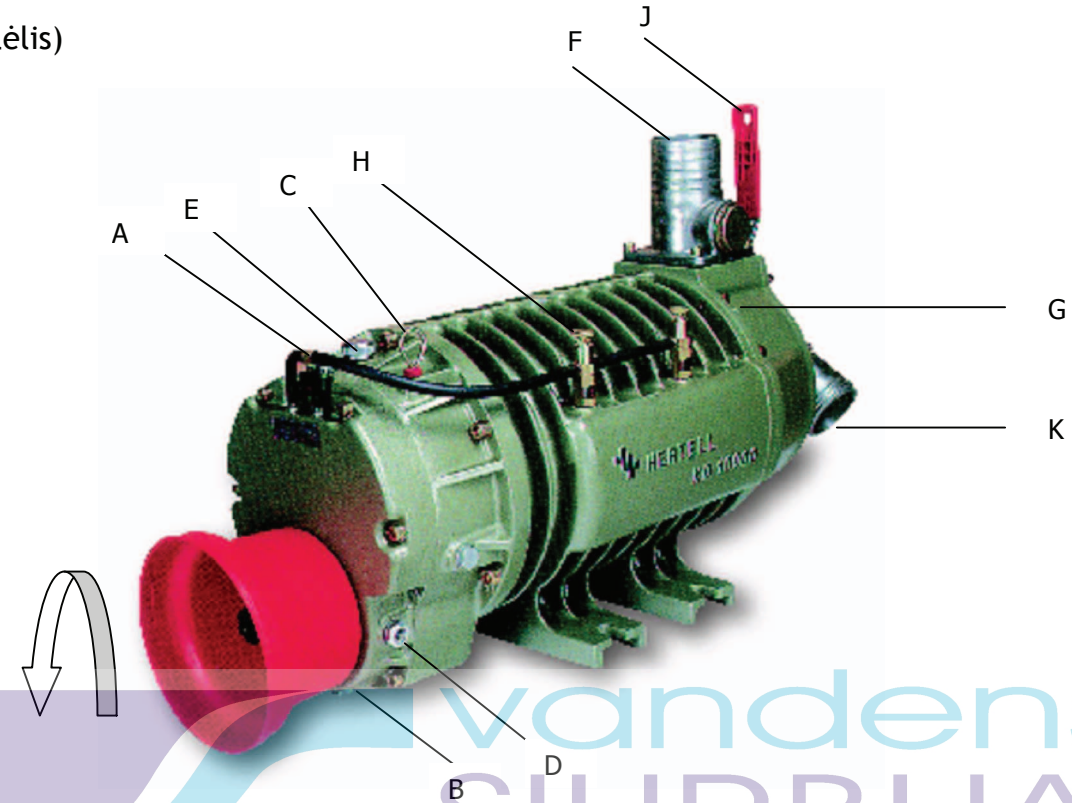

vandens SIURBLIAI

3.1.- Pirmasis paleidimas

Maksimalus kampas tarp kardaninio veleno ašies ir siurblio veleno netu rėtų viršyti 15º siurbliams, kurių greitis 540 rpm (apsisukimų per minut) ir 7º siurbliams, kurių greitis 1000 rpm (apsisukimų per minutę).

Niekada nenaudokite siurblio, kai kardaninis velenas ar varomoji sistema yra prijungti prie vakuuminio siurblio.

„KD“ siurbliai visada veikia prieš laikrodžio rodyklę, kaip ir nurodyta ant priekinio dangtelio. Įsitikinkite, kad varomoji sistema (kardaninis velenas ir pan.) sukasi teisinga kryptimi. Siurblio mova (F) turi būti prijungta ir pritvirtinta prie vakuuminio siurblio. Kai siurblį paleisite pirmąjį kartą, paruoškite vakuuminiai veikimui tik cisterną: nustatykite rankenėlę (J) į vakuumo padėtį „V“ ir leiskite siurbliui veikti nustatytu sukimosi greičiu. Po kelių sekundžių lašeliniai tiektuvai (H) pradės tepti alyva. Įsitikinkite, kad tarp išėjimo angos (K) ir bet kurio objekto, kuris gali būti įsiurbtas, yra bent 100 cm atstumas.

Vakuuminį / slėginį veikimą galima reguliuoti su „J“ rankenėle. Vakuuminės cisternos montažas turi būti toks, kad operatoriui butų užtikrintos saugios šios rankenėlės valdymo sąlygos.

Maksimalus darbo laikas esant maksimaliam vakuumo lygiui (kai sistemoje nėra vakuumo mažinimo vožtuvo) negali viršyti 8 minučių arba 90° temperatūros. Jei nesilaikysite šių nurodymu, siurblys gali būti smarkiai pažeistas.

Norėdami sustabdyti siurblį, pirmiausia sustabdykite kardaninį veleną ir tik po to naudokite siurblį.

vandens SIURBLIAI

3.2.- Tepimas.

3.2.1.- Menčių tepimas.

Kai siurblys eksploatuojamas, mentės turi būti suteptos. Mentėms skirtą tepimo alyvą įpilkite per angą (E), o jos kiekį kontroliuokite su alyvos lygio indikatoriumi (C; žiūrėkite 1 paveikslėlį). Tam, kad siurblys neišdžiūtų, stebėkite alyvos lygį kiekvieną dieną. Alyvos bako talpa leidžia siurbliui dirbti 4 valandas.

Kadangi prieš gabenant iš gamyklos kiekvienas vakuuminis siurblys yra išbandytas, lašeliniai tiektuvai (H) yra sureguliuoti. Įprastinis alyvos srautas yra nuo 15 iki 20 lašų per minutę. Jei lašelinius tiektuvus reikia sureguliuoti, atlaisvinkite reguliavimo varžtą (M) ir reguliuokite sukdami nipelį (N; 2 paveikslėlis). Jei nipelį suksite pagal laikrodžio rodyklę, alyvos srautas sumažės, o jei prieš laikrodžio rodyklę, padidės. Kai baigsite reguliuoti, dar kartą priveržkite reguliavimo varžtą (M).

(2 paveikslėlis)

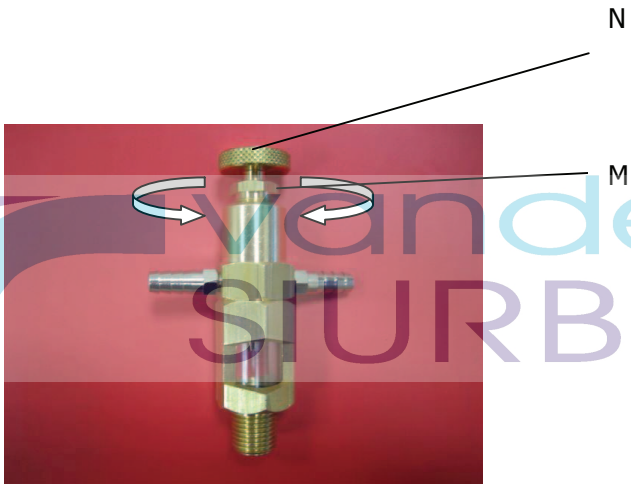

Vandens SIURBLIAI

Menčių tepimui skirtos alyvos klampumas: ISO

3.2.2.-Gearbox lubrication.

Naujai pristatyto siurblio pavarų dėžė yra papildyta iki maksimalaus lygio (D lygis stebėjimo stikle). Niekada nepilkite tiek, kad alyva viršytų maksimalų lygį. Norėdami pripildyti pavarų dėžei skirtos alyvos, ištraukite kaištį (A), o jei norite pašalinti alyvą, ištraukite kaištį (B). Pavarų dėžės alyva turi būti pakeista po 500 darbo ciklų arba bent kartą į metus.

Pavarų dėžei skirtos alyvos klampumas: ISO VG - 220

3.3.-Techninė priežiūra.

Galinis guolis turi būti suteptas bent kartą į mėnesį per tepalinę (G). Naudokite įprastinį tepalą kol tarpas tarp guolio ir tepalinės užsipildys.

Siurblio vidus turi būti išvalytas kiekvieną kartą, kai bet koks skystis patenka iš cisternos į vakuuminį siurblį arba bent kartą į metus. Ypač rekomenduojama tai atlikti, jei planuojate nebenaudoti siurblio ilgesnį laiką. Norėdami atlikti šiuo veiksmus, atlaisvinkite vamzdį nuo įmovos (F), įjunkite rankenėlę (J) į vakuuminę padėtį, sumažinkite siurblio greitį ir per įmovą (F) įpilkite valymo priemonės.

Mentes reikia apžiūrėti po 650 valandų veiksmingo darbo. Jas reikia keisti, kai susidėvi 10% pradinio jų dydžio:

KD-3000	(160 x 57 x 7,5) - 4 vnt.
KD-4000	(210 x 57 x 7,5) - 4 vnt.
KD-5000	(265 x 57 x 7,5) - 4 vnt.
KD-6500	(240 x 64 x 7,5) - 6 vnt.
KD-8000	(300 x 64 x 7,5) - 6 vnt.
KD-10000	(360 x 64 x 7,5) - 6 vnt.
KD-12000	(425 x 64 x 7,5) - 6 vnt.
KD-14000	(425 x 64 x 7,5) - 6 vnt.

vandens SIURBLIAI

KEITIMAS :

1.- Atsukite skirstytuvą.

2.- Nuimkite skirstytuvą. Naudokite dvi nuėmimo skyles.

3.- Pakeiskite mentes.

4.- Prieš surenkant pakeiskite tarpinę.

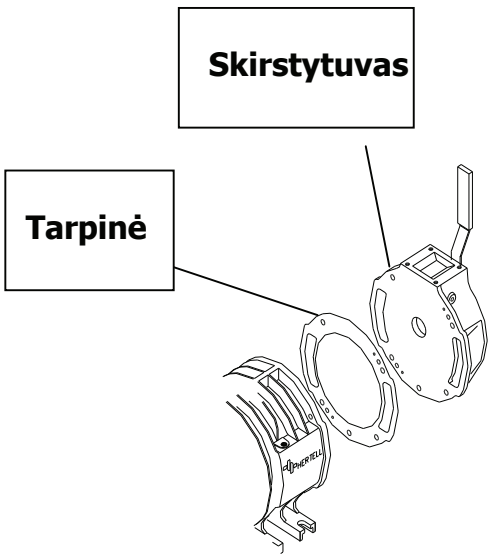

3.4.- Gedimai ir jų šalinimas.

Siurblys yra viena vakuuminės cisternos dalis. Taigi prieš pradėdami tikrint siurblį įsitinkite, kad visas vakuuminis įrenginys yra geros būklės. Prieš pradedant tvarkyti siurblio vidų patartina nuimti vakuuminį vamzdį ir įjungti siurblį tam, kad būtų galima patikrinti, ar siurblys perduota orą. Prieš imdamiesi bet kokių veiksmų visada perskaitykite cisternos gamintojo pateiktas instrukcijas.

GEDIMAS	GALIMA PRIEŽASTIS	VEIKSMAI
Nesisuka siurbliai	Nėra mentės.	Nuimkite skirstytuvą ir įstatykite mentę.
	Netinkama sukimosi kryptis.	Nustatykite tinkamą sukimosi kryptį.
Nėra vakuumo arba slėgio	Pernelyg žemas sukimosi greitis.	Nustatykite tinkamą sukimosi kryptį.
	Pernelyg žemas sukimosi greitis.	Nustatykite tinkamą greitį.
	Siurblio korpusas yra pažeistas / rievėtas.	Pakeiskite siurblio korpusą.
	Kūginis skirstytuvas nėra tinkamoje padėtyje.	Pastatykite į tinkamą padėtį.
Nesutepta	Oro įsiurbimas per tepimo vamzdelius.	Patikrinkite vamzdelius ir nipelius.
	Sugedęs alyvos siurblys.	Išdarykite alyvos vamzdelius ir ranka lygiai sukdami veleną patikrinkit Jei būtina, pakeiskite alyvos siurblį.
Nėra slėgio sulaikymo	Pažeistas slėgio sulaikymo vožtuvas.	Pakeiskite slėgio sulaikymo vožtuvą.

vandens SIURBLIAI

3.4.- Remonto darbų aprašymas.

Pateikiami remonto darbų aprašymai, kai atliekami įprastiniai techninės priežiūros veiksmai.

PAGRINDINIAI REMONTO DARBAI IR TECHNINĖ PRIEŽIŪRA. „KD" VAKUUMINIS SIURBLYS.

(žiūrėkite 15 puslapyje pateiktą brėžinį)

1. Menčių keitimas (N.44.

1.1 Nuimkite N.41 skirstytuvą. Naudokite dvi nuėmimo angas.
1.2 Pakeiskite N.44 mentes.
1.3 Įstatykite N.42 naują tarpinę.
1.4 Surinkite N.41 skirstytuvą.

---

vandens SIURBLIAI

2. Vožtuvo keitimas (N.40) / Kūginio skirstytuvo keitimas (N.22).

Vožtuvo keitimas (N.40).

2.1.1 Nuimkite N.29 dangtelį.
2.1.2 Atsukite N.31 varžtą. Pakeiskite vožtuvą. Įsukite N.31 varžtą.
2.1.3 Pakeiskite N.30 tarpinę.
2.1.4 Uždėkite N.29 dangtelį.

2.2 Kūginio skirstytuvo keitimas (N.22).

2.2.1 Taip pat, kaip ir 2.1.1.
2.2.2 Atsukite N.28 rankenėlę.
2.2.3 Take išimkite N.22 kūginį skirstytuvą ir pakeiskite.
2.2.4 Taip pat, kaip ir 2.1.3 to 2.1.4.

---

3. Riebokšlio keitimas (N.5) / Krumpliaračių keitimas (N.8 - N .56) / Alyvos siurblio keitimas (N.48-N.49-N.50-N.51).

Riebokšlio keitimas (N.5).

3.1.1. Pašalinkite pavarų dėžės alyvą (N.54 dangtelio N.4 varžtas).
3.1.2 Pašalinkite tepimo alyvą (N.47 pavarų dėžės N.4 varžtas).
3.1.3 Nuimkite N.59 apsauginę detalę.
3.1.4 Nuimkite N.12 tepimo vamzdelį.
3.1.5 Atsukite N.54 dangtelį ir kartų nuimkite N.8 krumpliaratį.
3.1.6 Nuimkite N.7 guolį ir / arba N.5 riebokšlį ir pakeiskite.
3.1.7 Pakeiskite N.53 tarpinę.
3.1.8 Uždėkite N.54 dangtelį. Būkite atsargūs, kai prijungsite rotorių ir alyvos siurblio ašį. Norėdami išvengti gedimo, pastatykite abi dalis į vertikalią padėtį.
3.1.9 Pripildykite pavarų dėžės ir tepimo alyvos bakus.
3.1.10 Pritvirtinkite alyvos tepimo vamzdelį.
3.1.11 Pritvirtinkite N.59 apsauginę detalę.

3.2 Krumpliaračių keitimas (N.8 – N.56).

vandens SIURBLIAI

3.2.1 Taip pat, kaip ir 3.1.1 to 3.1.5.
3.2.2 Atsukite N.52 varžtą.
3.2.3 Išimti N.56 krumpliaratį ir pakeisti.
3.2.4 Prisukite N.52 varžtą.
3.2.5 Taip pat, kaip ir nuo 3.1.7 iki 3.1.11.

3.3 Alyvos siurblio keitimas (N.48 – N.49 – N-50 – N.51)

3.3.1 Taip pat, kaip ir nuo 3.1.1 iki 3.1.5.
3.3.2 Atsukite N.48 dangtelį išimkite ir pakeiskite N.50 bei N.51 krumpliaračius.
3.3.3 Pakeiskite tarpinę N.49.
3.3.4 Pritvirtinkite dangtelį N.48.
3.3.5 Taip pat, kaip ir nuo 3.1.7 iki 3.1.11.

4. Rotoriaus – Korpuso keitimas (N.45 – N.43) / Rotoriaus guolio - Riebokšlio keitimas (N.35 – N.36).

4.1 Rotoriaus – Korpuso keitimas (N.44 – N.43).

4.1.1 Taip pat, kaip ir 1.1
4.1.2 Taip pat, kaip ir nuo 3.2.1 iki 3.2.3.
4.1.3 Nuimkite N.12 alyvos vamzdelį ir atsukite N.15 lašelinius tiektuvus.
4.1.4 Atsukite N.47 pavarų dėžę.
4.1.5 Išardykite N.45 rotorių ir N.43 korpusą, pakeiskite naujais. Būtina pakeisti N.44 mentes. Surinkite N.15 lašelinius tiektuvus.
4.1.6 Pakeiskite N.46 tarpinę ir surinkite N.47 pavarų dėžę.
4.1.7 Surinkite N.56 krumpliaratį.
4.1.8 Taip pat, kaip ir nuo 3.2.4. iki 3.2.5.
4.1.9 Taip pat, kaip ir nuo 1.3 iki 1.4.

4.2 Rotoriaus guolio / riebokšlių keitimas (N.35 – N.36).

4.2.1 Taip pat, kaip ir nuo 4.1.1 iki 4.1.4.
4.2.2 Išimkite N.35 guolį ir N.36 riebokšlį ir pakeiskite juos naujais.
4.2.3 Nuimkite N.34 dangtelį.
4.2.4 Taip pat, kaip ir 4.2.2. (galiniai).
4.2.5 Taip pat, kaip ir nuo 4.1.5 iki 4.1.9.

vandens SIURBLIAI

PAGRINDINIAI REMONTO DARBAI. KD – 14000 VAKUUMINIS SIURBLYS

5. Norėdami atlikti remonto darbus KD-14000, vadovaukitės tomis pačiomis KD vakuuminio siurblio instrukcijomis

Pirma, vadovaudamiesi šiais nurodymais nuimkite N.34 vandens siurblį:
5.1 Išmontuokite vandens aušinimo mazgą.
5.2 Išleiskite aušinimo skystį.
5.3 Kartu su N.28 rankenėle nuimkite N.29 dangtelį.
5.4 Atsukite ir nuimkite N.34 vandens siurblį.
5.5 Surinkite N.34 vandens siurblį Būkite atsargūs, kai prijungsite rotorių ir vandens siurblio ašį. Norėdami išvengti gedimo, pastatykite abi dalis į vertikalią padėtį.
5.6 Surinkite vandens aušinimo mazgą ir pripildykite jį aušinimo skysčio.
5.7 Kai pripildysite aušinimo skysčio, oras turi išeiti per vakuuminio siurblio korpuso viršuje esantį kaištį. Vakuuminio siurblio korpuse, esančios aušinimo kameros talpa: 14 l. Rekomenduojama talpa aušinimo mazgui: nuo 50 l.

vandens MUROLIAI

KD atsarginės dalys:

Numeris	Pavadinimas
01KD050001	N.1. KD-3000/5000 Varžtas
01KD140001	N.1. KD-6500/14000 Varžtas
01KD140002	N.2. KD-3000/14000 Poveržlė
01KD140003	N.3. KD-3000/14000 Varžtas
01KD140004	N.4. KD-3000/14000 Kaištis
01KD140005	N.5. KD-3000/14000 35x55x10 Riebokšlis
01KD140006	N.6. KD-3000/14000 Alyvos lygio indikatorius
01KD050007	N.7. KD-3000/5000 6207 Guolis
01KD140007	N.7. KD-6500/14000 6307 Guolis
01KD050008	N.8. KD-3000/5000 Varomasis krumpliaratis 49 dantys
01KD140008	N.8. KD-6500/14000 Varomasis krumpliaratis 55 dantys
01KD141008	N.8. KD-6500/14000 Varomais krumpliaratis 1000 rpm (apsisukimų per minutę)
01KD140009	N.9. KD-3000/14000 Nipelis 90
01KD140010	N.10. KD-3000/14000 6304 Guolis
01KD140011	N.11. KD-3000/14000 Alyvos lygio stebėjimo stiklas
01KD030012	N.12. KD- 3000 Alyvos vamzdelis
01KD040012	N.12. KD- 4000 Alyvos vamzdelis
01KD050012	N.12. KD- 5000 Alyvos vamzdelis
01KD060012	N.12. KD- 6500 Alyvos vamzdelis
01KD080012	N.12. KD- 8000 Alyvos vamzdelis
01KD100012	N.12. KD-10000 Alyvos vamzdelis
01KD120012	N.12. KD-12000 Alyvos vamzdelis
01KD140012	N.12. KD-14000 Alyvos vamzdelis
01KD140013	N.13. KD-3000/14000 Tamprus smaigas
01KD050014	N.14. KD-3000/5000 Kaištis
01KD140014	N.14. KD-6500/14000 Kaištis
01KD140015	N.15. KD-3000/14000 Lašelinis tiektuvas
01KD140016	N.16. KD-3000/14000 Poveržlė
01KD140017	N.17. KD-3000/14000 Varžtas
01KD050018	N.18. KD-3000/5000 Tarpinė
01KD140018	N.18. KD-6500/14000 Tarpinė
01KD050019	N.19. KD-3000/5000 Išėjimas Ø 60
01KD060019	N.19. KD-6500 Išėjimas Ø 60
01KD140019	N.19. KD-6500/14000 Išėjimas Ø 80
01KD141019	N.19. KD-14000 Išėjimas Ø 100
01KD052019	N.19. KD-3000/5000 Dvigubas išėjimas Ø 60
01KD062019	N.19. KD-6500 Dvigubas išėjimas Ø 60
01KD142019	N.19. KD-6500/14000 Dvigubas išėjimas Ø 80
01KD140020	N.20. KD-3000/14000 Sandarinimo žiedas
01KD140021	N.21. KD-3000/14000 Kaištis
01KD050022	N.22. KD-3000/5000 Kūginis skirstytuvas
01KD140022	N.22. KD-6500/14000 Kūginis skirstytuvas
01KD140023	N.23. KD-3000/14000 Spyruoklė

Vandens SIURBLIAI

01KD140024	N.24. KD-3000/14000 Išėjimo tarpinė
01KD140025	N.25. KD-3000/14000 Išėjimo anga
01KD140026	N.26. KD-3000/14000 Jungė
01KD140027	N.27. KD-3000/14000 Poveržlė
01KD140028	N.28. KD-3000/14000 Rankenėlė
01KD050029	N.29. KD- 6500/12000 Skirstytuvo dangtelis
01KD120029	N.29. KD-14000 Skirstytuvo dangtelis
01KD140029	N.30. KD-3000/5000 Tarpinė
01KD050030	N.30. KD-3000/5000 Tarpinė
01KD140030	N.30. KD-6500/14000 Tarpinė
01KD140031	N.31. KD-3000/14000 Varžtas
01KD140032	N.32. KD-3000/14000 Poveržlė
01KD140033	N.33. KD-3000/14000 Tepimo nipelis
01KD140034	N.34. KD-6500/14000 Guolio dangtelis
01KD050034	N.34. KD-3000/5000 Guolio dangtelis
01KD141034	N.34. KD-14000 Vandens siurblys
01KD050035	N.35. KD-3000/5000 6207 Guolis
01KD140035	N.35. KD-6500/14000 6208 Guolis
01KD050036	N.36. KD-3000/5000 40x55x8 Riebokšlis
01KD140036	N.36. KD-6500/14000 45x60x12 Riebokšlis
01KD140038	N.38. KD-3000/14000 Varinė poveržlė
01KD140039	N.39. KD-3000/14000 Vyris
01KD050040	N.40. KD-3000/5000 Kaištis
01KD140040	N.40. KD-6500/14000 Kaištis
01KD050041	N.41. KD- 3000/5000 Skirstytuvas
01KD120041	N.41. KD- 6500/12000 Skirstytuvas
01KD140041	N.41. KD-14000 Skirstytuvas
01KD050042	N.42. KD-3000/5000 Tarpinė
01KD140042	N.42. KD-6500/14000 Tarpinė
01KD030043	N.43. KD- 3000 Korpusas
01KD040043	N.43. KD- 4000 Korpusas
01KD050043	N.43. KD- 5000 Korpusas
01KD060043	N.43. KD- 6500 Korpusas
01KD080043	N.43. KD- 8000 Korpusas
01KD100043	N.43. KD-10000 Korpusas
01KD140043	N.43. KD-12000 Korpusas
01KD120043	N.43. KD-12000 Korpusas
01KD030044	N.44. KD- 3000 Mentė (160x57x7,5) 4
01KD040044	N.44. KD- 4000 Mentė (210x57x7,5) 4
01KD050044	N.44. KD- 5000 Mentė (265x57x7,5) 4
01KD060044	N.44. KD- 6500 Mentė (240x64x7,5) 6
01KD080044	N.44. KD- 8000 Mentė (300x64x7,5) 6
01KD100044	N.44 KD-10000 Mentė (360x64x7,5) 6
01KD140044	N.44. KD-12/14000 Mentė (425x64x7,5) 6
01KD030045	N.45. KD- 3000 Rotorius

vandens SIURBLIAI

01KD040045	N.45. KD- 4000 Rotorius
01KD050045	N.45. KD- 5000 Rotorius
01KD060045	N.45. KD- 6500 Rotorius
01KD080045	N.45. KD- 8000 Rotorius
01KD100045	N.45. KD-10000 Rotorius
01KD120045	N.45. KD-12000 Rotorius
01KD140045	N.45. KD-14000 Rotorius
01KD050046	N.46. KD-3000/5000 Tarpinė
01KD140046	N.46. KD-6500/14000 Tarpinė
01KD050047	N.47. KD-3000/5000 Pavarų dėžė
01KD140047	N.47. KD-6500/14000 Pavarų dėžė
01KP050047	N.47. KDP-3000/5000 Galinis dangtelis
01KP120047	N.47. KDP-6500/12000 Galinis dangtelis
01KD140048	N.48. KD-3000/14000 Alyvos siurblio dangtelis
01KD140049	N.49. KD-3000/14000 Alyvos siurblio tarpinė
01KD140050	N.50. KD-3000/14000 Alyvos siurblio varomasis krumpliaratis
01KD140051	N.51. KD-3000/14000 Alyvos siurblio krumpliaratis
01KD140052	N.52. KD-3000/14000 Antveržlė
01KD050053	N.53. KD-3000/5000 Tarpinė
01KD140053	N.53. KD-6500/14000 Tarpinė
01KD050054	N.54. KD-3000/5000 Pavarų dėžės dangtelis
01KD140054	N.54. KD-6500/14000 Pavarų dėžės dangtelis
01KD140055	N.55. KD-3000/14000 Trišakė jungtis
01KD050056	N.56. KD-3000/5000 Mažas krumpliaratis 19 dantys
01KD140056	N.56. KD-6500/14000 Mažas krumpliaratis 28 dantys
01KD141056	N.56. KD-6500/14000 Mažas krumpliaratis 1000 rpm
01KD140057	N.57. KD-3000/14000 12x20x5 Riebokšlis
01KD140058	N.58. KD-3000/14000 Pipetė
01KP120058	N.58. KDP-3000/12000 Nipelis
01KD140059	N.59. KD-3000/14000 PTO apsauga
01KD140060	N.60. KD-3000/14000 Rotoriaus kaištis
01KD140061	N.61. KD-3000/14000 1/2" kaištis
01KD140062	N.62. KD-3000/14000 Veržlė
01KD140063	N.63. KD-3000/14000 PTO apsaugos varžtas
01KP120064	N.64. KDP-3000/12000 Nipelis
01KP120065	N.65. KDP-3000/12000 Alkūnė 1/2
01KP120066	N.66. KDP-3000/12000 Nipelis 1/8K
01KD140067	N.67. KD-3000/14000 Gembė
01KD050099	N.99. KD-3000/5000 Reikmenų rinkinys
01KD060099	N.99. KD-6500 Reikmenų rinkinys
01KD140099	N.99. KD-6500/14000 Reikmenų rinkinys

vandens SIURBLIAI

Vakuuminiai siurbliai atitinka mašinų direktyvą 89/392/CEE ir jos tolimesnę pataisą 98/37/CEE pagal vakuuminių siurblių ir kompresorių standartus UNE – EN 1012-1 bei UNE – EN 1012-2. Jums pageidaujant galime pateikti pažymėjimą.

HERTELL S.COOP.
Industrialdea 2
20267 Ikaztegieta
ISPANIJA
Tel : + 34 943653240
Faks: + 34 943653332
El.paštas: info@hertell.net
http://www.hertell.net

vandens SIURBLIAI

HUMANITY AT WORK MONDRAGON