Duomenų lapas: Rexa CUT GI03.29/S-T15-2-540

Hidraulinės įrangos duomenys

Maksimalus darbinis slėgis *PN*	3 bar
Slėgio atvamzdis	DN 32/40, Rp 1¼
Darbaračio konstrukcijos tipas	Vieno kanalo darbaratis su smulkintuvu
Didž. panardinimo gylis	20,00 m
Padavimo aukštis, maks. *H*	29,50 m
Optimalus spūdis H_{opt}	1595 kPa
Debitas maks. *Q*	18 m³/h
Optimalus debitas Q_{opt}	11,95 m³/h
Min. darbinės terpės temperatūra T_{min}	3 °C
Maks. darbinės terpės temperatūra T_{max}	40 °C
Min. aplinkos temperatūra T_{min}	3 °C
Maks. aplinkos temperatūra T_{max}	40 °C

Variklio duomenys

Maitinimo įtampa	3~400 V, 50 Hz
Įtampos nuokrypis	±10 %
Nominali variklio galia P_2	1,50 kW
Vartojamoji galia $P_{1\ max}$	2100,0 W
Vardinė srovė I_N	3,60 A
Paleidimo srovė *I*	20 A
Nominalios apsukos *n*	2850 sūk./min.
Galios faktorius *cos φ*	0.84
Įjungimo būdas	Tiesioginis tinkle (DOL)
Polių skaičius	2
Maks. įsijungimo dažnis *t*	60 1/h
Izoliacijos klasė	F
Variklio apsaugos klasė	IP68
Variklio konstrukcija	Panardinamasis variklis – aušinamas oru
Darbo režimas (panardinus)	S1
Darbo režimas (nepanardinus)	S2-15 min.

Kabelis

Sujungimo kabelio ilgis	10,0 m
Kabelio tipas	H07RN-F
Kabelio skerspjūvis	6G1 mm²
Tinklo kištukas	ne
Jungimo kabelio tipas	Atjungiamas

Įranga/funkcija

Plūdinis jungiklis	ne
Smulkintuvas	taip
Apsaugos nuo sprogimo tipas	-
Variklio apsauga	Bimetalo
Variklio sandarumo kontrolė	ne
Sandarinimo kameros sandarumo kontrolė	Pasirinktinai
Nuotėkio kameros sandarumo kontrolė	ne

Medžiagos

Siurblio korpusas	Cast iron
Darbaratis	Cast iron
Velenas	Nerūdijantis plienas
Sandariklio medžiaga iš siurblio pusės	QQPGG
Sandariklio medžiaga iš variklio pusės	BXPFF
Sandariklio medžiaga	NBR
Variklio medžiaga	Nerūdijantis plienas

Montavimo matmenys

Vamzdžio jungtis įsiurbimo pusėje	-
Vamzdžio jungtis slėgio pusėje	DN 32/40, Rp 1¼

Informacija apie užsakymo pateikimą

Gamintojas	Wilo
Produkto žymėjimas	Rexa CUT GI03.29/S-T15-2-540
EAN numeris	4048482564227
Prekės numeris	6075983
Grynoji masė (apyt.) *m*	33 kg
Bendroji masė (apyt.) *m*	34,9 kg
Ilgio matmuo su pakuote	400 mm
Aukščio matmuo su pakuote	805 mm
Pločio matmuo su pakuote	300 mm
Pakuotė	Transportavimo pakuotė
Pakuotės rūšis	Dėžė
Mažiausias užsakymo kiekis	1

Aprašymas: Rexa CUT GI03.29/S-T15-2-540

Visiškai užliejamas nuotekų panardinamasis siurblys su viduje esančiu smulkintuvu vertikaliam panardinamajam montavimui, skirtas nutekamiesiems vandenims ir nuotekoms su fekalijomis (EN 12050-1 taikymo sritis), kuriose yra ir ilgapluoščių sudedamųjų dalių, pumpuoti. Hidraulikos korpusas iš ketaus, variklio korpusas iš nerūdijančiojo plieno, siurblio ir variklio pusėje įrengiamas sandarinimas iš dviejų nepriklausomų mechaninių sandariklių Slėgio įvadas su horizontaliu slėgio atvamzdžiu ir sriegine / flanšine jungtimi. Kintamosios srovės pumpuojama terpe aušinamas variklis su terminės variklio kontrolės įtaisu ir sandarinimo kamera. Jungiamasis kabelis su laisvu kabelio galu.

Eksploatavimo duomenys

Darbinė terpė	Water
Padavimo aukštis, maks. *H*	29,50 m

Produkto duomenys

Darbaračio konstrukcijos tipas	Vieno kanalo darbaratis su smulkintuvu
Maksimalus darbinis slėgis *PN*	3 bar
Didž. panardinimo gylis	20,00 m
darbinės terpės temperatūra *T*	3 °C

Variklio duomenys

Variklio konstrukcija	Panardinamasis variklis – aušinamas oru
Maitinimo įtampa	3~400 V, 50 Hz
Įtampos nuokrypis	±10 %
Galios faktorius *cos φ*	0.84
Nominali variklio galia P_2	1,50 kW
Vartojamoji galia $P_{1\ max}$	2,10 kW
Vardinė srovė I_N	3,60 A
Paleidimo srovė *I*	20 A
Įjungimo būdas	Tiesioginis tinkle (DOL)
Polių skaičius	2
Nominalios apsukos *n*	2850 sūk./min.
Maks. įsijungimo dažnis *t*	60 1/h
Izoliacijos klasė	F
Apsaugos klasė	IP68
Darbo režimas (panardinus)	S1
Darbo režimas (nepanardinus)	S2-15 min.

Kabelis

Sujungimo kabelio ilgis	10,0 m
Kabelio tipas	H07RN-F
Kabelio skerspjūvis	6G1 mm²
Tinklo kištukas	ne
Jungimo kabelio tipas	Atjungiamas

Įranga/funkcija

Plūdinis jungiklis	ne
Smulkintuvas	taip
Apsaugos nuo sprogimo tipas	-
Variklio apsauga	Bimetalo
Variklio sandarumo kontrolė	ne
Sandarinimo kameros sandarumo kontrolė	Pasirinktinai
Nuotėkio kameros sandarumo kontrolė	ne

Medžiagos

Siurblio korpusas	Cast iron
Smulkintuvas	Nerūdijantis plienas
Darbaratis	Cast iron
Velenas	Nerūdijantis plienas
Sandariklio medžiaga iš siurblio pusės	QQPGG
Sandariklio medžiaga iš variklio pusės	BXPFF
Sandariklio medžiaga	NBR
Variklio medžiaga	Nerūdijantis plienas

Montavimo matmenys

Vamzdžio jungtis įsiurbimo pusėje	-
Vamzdžio jungtis slėgio pusėje	DN 32/40, Rp 1¼

Informacija apie užsakymo pateikimą

Gamintojas	Wilo
Produkto žymėjimas	Rexa CUT GI03.29/S-T15-2-540
Grynoji masė (apyt.) *m*	33 kg
Prekės numeris	6075983

Matmenys ir brėžiniai: Rexa CUT GI03.29/S-T15-2-540

Wilo-Rexa CUT GI03.26../GI03.29.. - kilnojamasis panardinamas montavimas

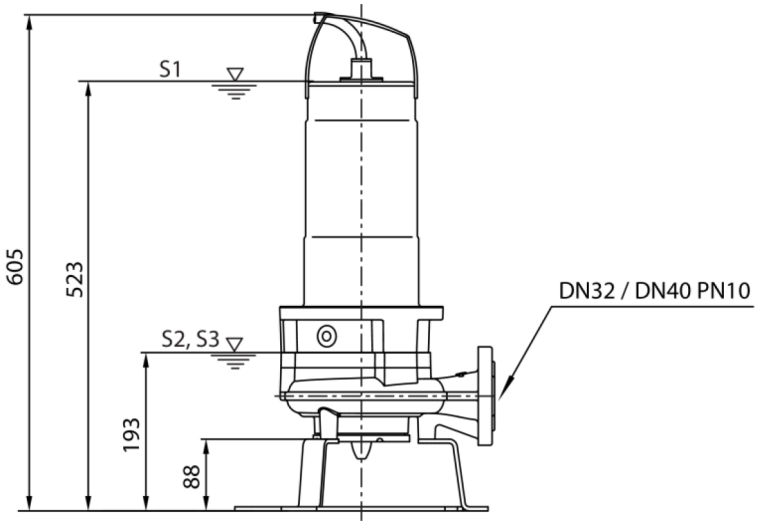

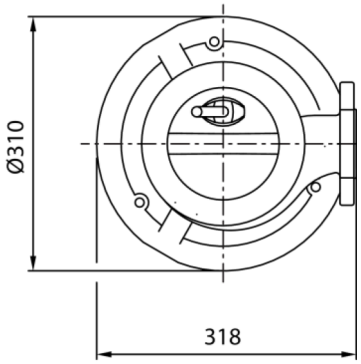

Kreivės: Rexa CUT GI03.29/S-T15-2-540

Wilo-Rexa CUT GI/GE - 50 Hz - stulpų sk.: 2

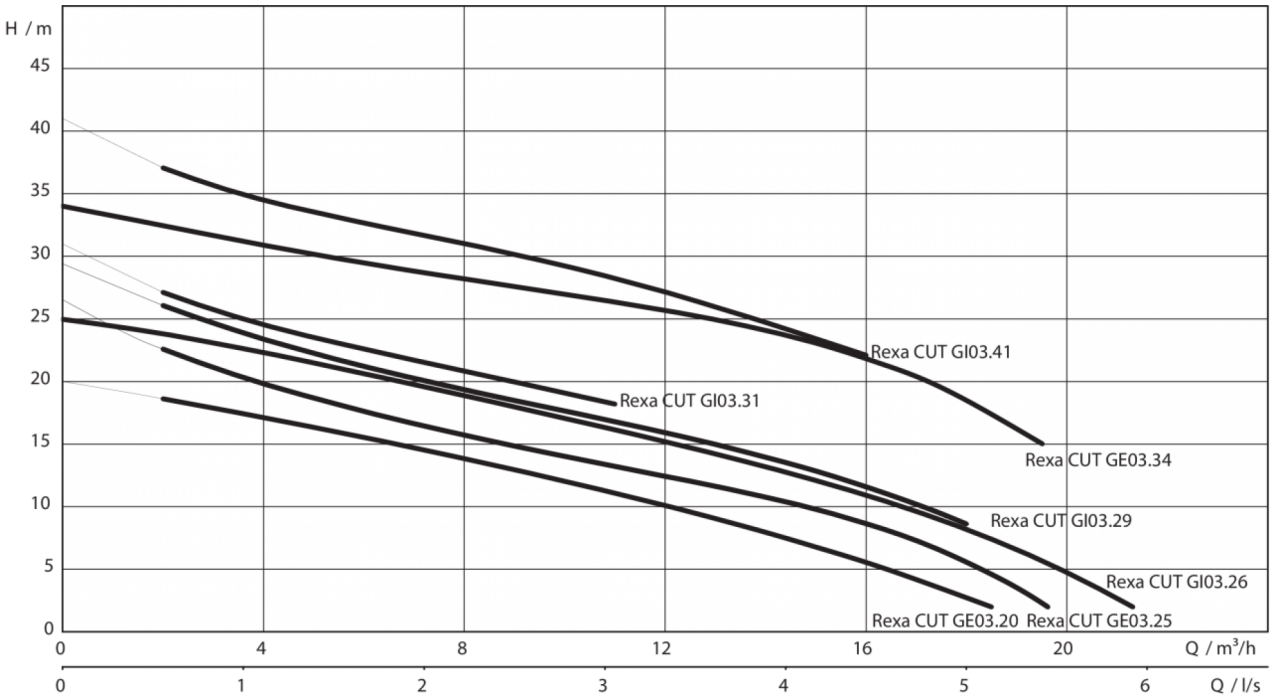

Siurblių kreivės pagal ISO 9906 standarto 3B klasę. Nurodyti efektyvumo laipsniai atitinka hidraulinį efektyvumą.

Siurblių kreivės pagal ISO 9906 standarto 3B klasę. Nurodyti efektyvumo laipsniai atitinka hidraulinį efektyvumą.

Gnybtų išdėstymo schema: Rexa CUT GI03.29/S-T15-2-540

Rexa CUT

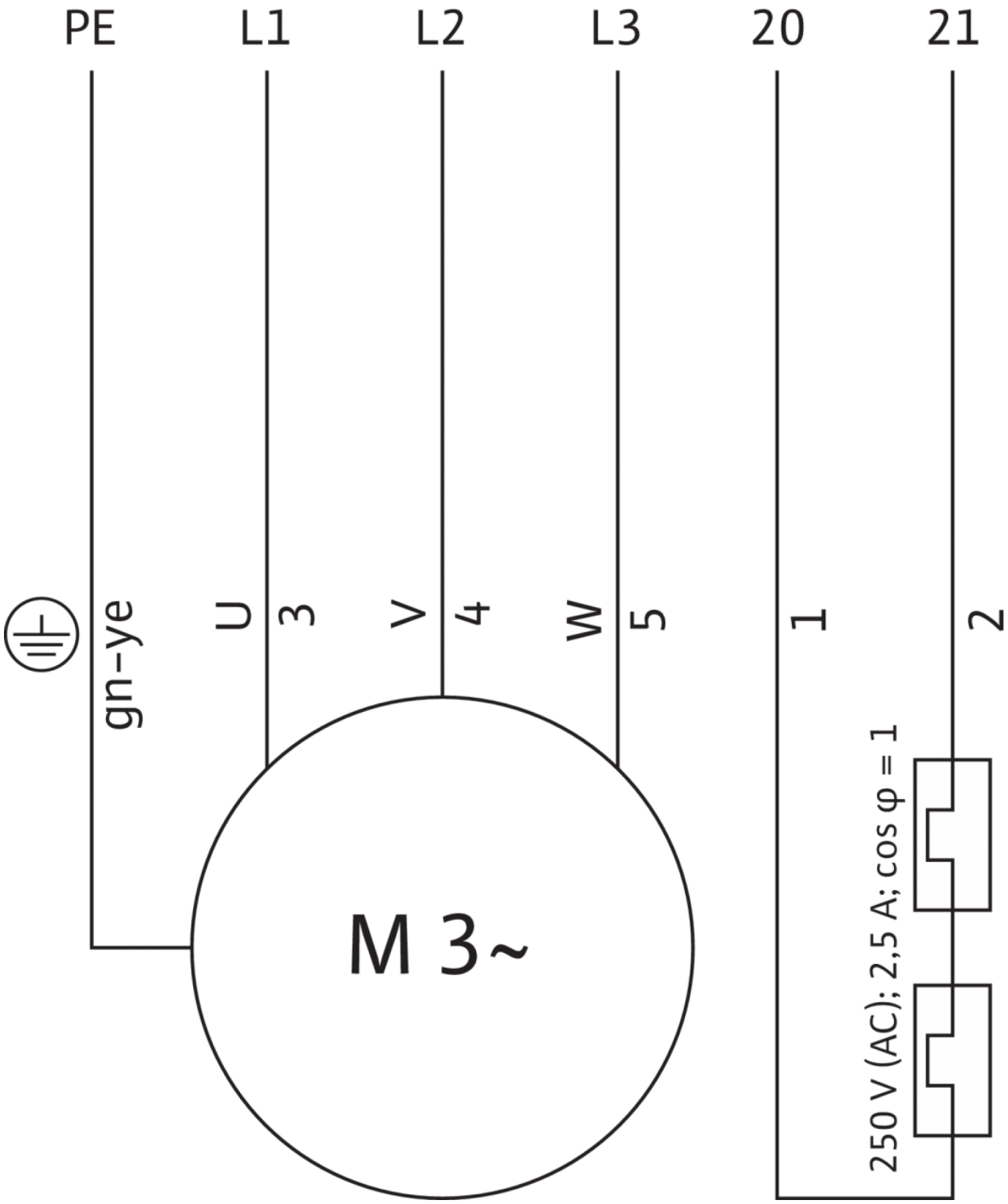

Užsakymo informacija: Rexa CUT GI03.29/S-T15-2-540

Gamintojas	Wilo
Produkto žymėjimas	Rexa CUT GI03.29/S-T15-2-540
EAN numeris	4048482564227
Prekės numeris	6075983
Bendroji masė (apyt.) *m*	34,9 kg
Grynoji masė (apyt.) *m*	33 kg
Bendrasis ilgis *L*	265,0 mm
Aukštis be pakuotės *H*	545 mm
Spalva	sidabrinis / juodas
Pakuotė	Transportavimo pakuotė
Pakuotės rūšis	Dėžė
Kiekis kiekvienam sluoksniui	1
Plotis be pakuotės *L*	206,0 mm
Mažiausias užsakymo kiekis	1
Skaičius ant padėklo	1
Turimumas rinkoje	2015-09-01
Date of introduction	2015-09-01