ELEKTRINIS TRIUMO SIURBLYS

NAUDOJIMO INSTRUKCIJOS

16010112 - UP501 12V

CE

11/10/2026

© MARCO S.p.A.

© MARCO S.p.A.

SAUGOS INFORMACIJA GALUTINIAM NAUDOTOJUI – PERSKAITYKITE PRIEŠ MONTAVIMĄ

Šį siurblį montuoti, eksploatuoti ir prižiūrėti privalo tik kvalifikuotas personalas, vadovaudamasis instrukcijomis. Nesilaikant šių reikalavimų, kyla elektros smūgio, gaisro, sunkių sužalojimų arba mirties pavojus.

Paskirtis. Šis siurblys yra skirtas tik gėlo ir sūraus vandens pumpavimui aplinkos temperatūroje.

Draudžiamas naudojimas. Nenaudokite su tirpikliais, cheminėmis ar koroziją sukeliančiomis medžiagomis, taip pat su degiais skysčiais. Nenaudokite potencialiai sprogioje aplinkoje. Šis gaminys neturi ATEX sertifikato. Sprogimo, gaisro ir sunkių sužalojimų pavojus.

Aukšta temperatūra. Eksploatavimo metu arba po jo variklio ir siurblio paviršius gali stipriai įkaisti. Venkite sąlyčio.

Atjungimas nuo maitinimo šaltinio. Prieš atlikdami bet kokius montavimo, patikros, valymo ar priežiūros darbus, atjunkite siurblį nuo elektros tinklo.

Apsauginiai gaubtai. Nenuimkite apsauginių gaubtų varikliui veikiant.

Judančios dalys. Nekiškite pirštų ar daiktų į judančias dalis (pvz., pavarą ar krumpliaračius).

Elektros instaliacija. Sumontuokite tinkamos vardinės srovės saugiklį ir jungiklį, vadovaudamiesi siurblio elektros specifikacijomis. Apsaugokite kabelius nuo mechaninių pažeidimų, karščio ir drėgmės.

Draudžiama atlikti pakeitimus. Nemodifikuokite siurblio ir jo elektros jungčių.

Kabelio skerspjūvio parinkimas pagal ilgį. Teisingai parinkite kabelio skerspjūvį pagal kabelio ilgį, vadovaudamiesi vietos teisės aktais.

© MARCO S.p.A.

© MARCO S.p.A.

APRAŠYMAS

Nauji panardinami siurbliai, tiekiami su 12 V ir 24 V maitinimu, užtikrina greitą montavimą, lengvą priežiūrą ir patikimą veikimą net ir sudėtingomis eksploatavimo sąlygomis laive. Variklio ir darbaračio kaištinės (bajonetinės) jungties konstrukcija leidžia pakeisti variklį neatjungiant žarnų ir nenuimant siurblio korpuso nuo triumo – tai gerokai sutrumpina techninės priežiūros laiką ir supaprastina priežiūros operacijas. Daugiafunkcinės žarnų jungtys, suderinamos su dviem žarnų skersmenimis, suteikia montavimo lankstumo tiek įrengiant naujas sistemas, tiek atliekant esamų sistemų modernizavimą (atnaujinimą). Integruotas atbulinis vožtuvas apsaugo nuo atgalinio vandens srauto ir užtikrina visišką triumo nusausinimą, taip padidindamas bendrą sistemos efektyvumą ir sumažindamas nepageidaujamų siurblio suveikimų skaičių. Sertifikuota pagal ISO 8849 ir ISO 8846 standartus.

TECHNINIAI DUOMENYS

PRODUCT DATA				
CODE	TYPE	DESCRIPTION	WEIGHT	
16010112	UP501	UP501 Submersible Pump with Non-Return Valve 32 l/min	kg	0,4
			lb	0.9

MOTOR DATA						
VOLTAGE [V]	MAX AMPERAGE [A]	FUSE [A]	MOTOR POWER [W]	IP PROTEC-TION	WIRE	
12 DC	3,5	6	42	67	mm^2	0.75
					AWG	18

PUMP DATA					
SELF-PRIMING [m]	MAX FLOW RATE [l/min]	MAX PRESSURE [bar]	HOSE [mm]	SEAL	O-RING
-	32	0,4	19	NBR	NBR

PUMP DATA (USA)					
SELF-PRIMING [ft]	MAX FLOW RATE [gpm]	MAX PRESSURE [psi]	HOSE [in]	SEAL	O-RING
-	8.5	5.8	0.7	NBR	NBR

LEIDŽIAMI SKYSČIAI / DRAUDŽIAMI SKYSČIAI

Įrenginio garantija netenka galios viršijus maksimalią 43 °C skysčio temperatūrą, o naudojant netinkamus skysčius kyla gaisro, variklio perkaitimo, siurblio korozijos, tarpiklių pažeidimo bei personalo sužalojimo pavojus.

Leidžiama naudoti tik vandenį (maks. 43 °C).

Draudžiama naudoti benziną, tirpiklius, degius skysčius (PM < 38 °C), tirštus ir klampius (> 20 cSt) bei korozinius skysčius.

Daugiau informacijos ieškokite gaminio techninėje dokumentacijoje.

Prietaisas atitinka ISO 8846 standarto reikalavimus

© MARCO S.p.A.

ELEKTROS PRIJUNGIMAS

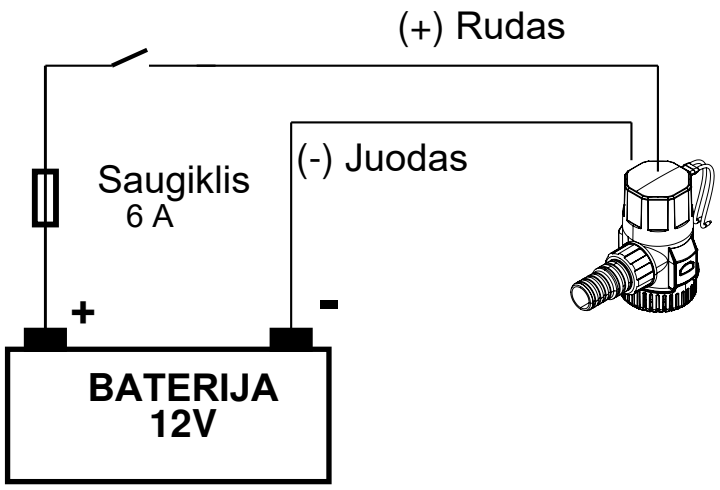

ĮSPĖJIMAS

Šis siurblys skirtas naudoti tik su gėlu arba jūros vandeniu. Naudojant kitus skysčius, ypač pavojingas, ėsdinančias ar korozines medžiagas, gali būti sugadintas siurblys, padaryta žala aplinkai bei sužaloti žmonės ar sugadintas turtas, įskaitant galimą pavojingų medžiagų poveikį.

MONTAVIMAS

Išardymas:

Iškelkite baltą siurblio modulį iš mėlyno filtro korpuso.

Pritvirtinkite filtro korpusą nerūdijančiojo plieno varžtais (tvirtinimo angos yra filtro korpuso apačioje).

Surinkimas:

Sumontavę mėlyną filtro korpusą, įstatykite baltą siurblio modulį atgal ant filtro korpuso.

VAMZDYNŲ PRIJUNGIMAS

Naudokite tinkamą triumo siurblio žarną.

Žarnos trasa turi būti kuo trumpesnė ir kuo statesnė. Tai padės išvengti oro kišenių susidarymo, dėl kurių gali susidaryti oro kamštis.

Visas žarnas prie siurblio pritvirtinkite tinkamomis nerūdijančiojo plieno žarnų sąvaržomis.

ELEKTROS PRIJUNGIMAS

Rudas (+) laidas yra teigiamasis ir jungiamas prie akumuliatoriaus teigiamojo gnybto. Juodas (–) laidas yra neigiamasis ir jungiamas prie akumuliatoriaus neigiamojo gnybto.

Saugiklio įrengimas yra privalomas.

Elektros instaliacija turi būti atliekama sausoje vietoje, kad būtų išvengta kontakto su vandeniu.

GARANTIJA

Garantinis laikotarpis – 2 metai nuo įsigijimo datos, pateikus pirkimą patvirtinančią sąskaitą faktūrą arba kitą pardavimo dokumentą.

Jei originalus pirkimo dokumentas nepateikiamas, 2 metų garantinis laikotarpis skaičiuojamas nuo gaminio pagaminimo datos.

Garantija negalioja, jei gaminys buvo naudojamas netinkamai arba nesilaikant šioje instrukcijoje pateiktų nurodymų.

Garantija taikoma tik gamybos defektams.

Garantija neapima jokių su gaminio montavimu ar išmontavimu susijusių išlaidų.

Transportavimo išlaidos kompensuojamos tik tuo atveju, jei MARCO Spa pripažįsta garantinį atvejį.

Kompensuojamos tik faktinės siuntos transportavimo išlaidos tarp MARCO Spa sandėlio ir kliento pristatymo adreso.

Kreditinės sąskaitos arba pakaitiniai gaminiai neišduodami, kol tariamai sugedęs MARCO gaminys nėra grąžintas ir tinkamai patikrintas.

© MARCO S.p.A.

SIURBLIO KOMPONENTAI

Poz.	Kiekis	Aprašymas	Angliškas pavadinimas	Atsarginė dalis
1	1	Siurblio variklis	Pump Motor	
2	1	Siurblio korpusas	Pump Body	
3	1	Siurblio grotelės	Pump Grid	
4	1	Atbulinis vožtuvas	Check Valve	
5	1	Žarnos antgalis	Hose Holder	
6	1	Prispaudžiamoji veržlė	Ring Nut	

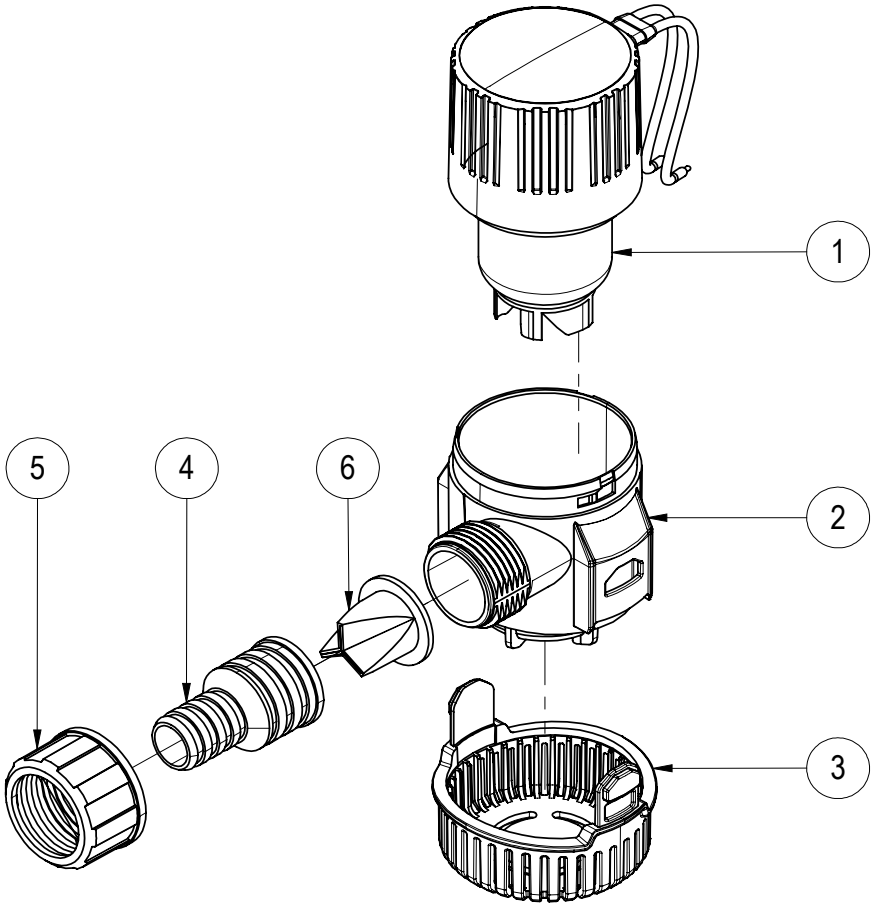

© MARCO S.p.A.

MATMENYS

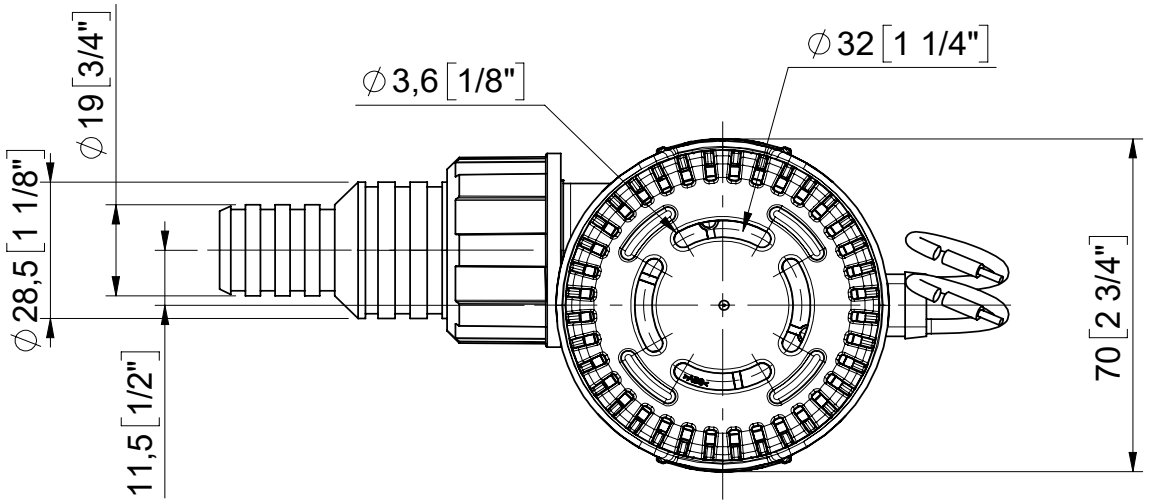

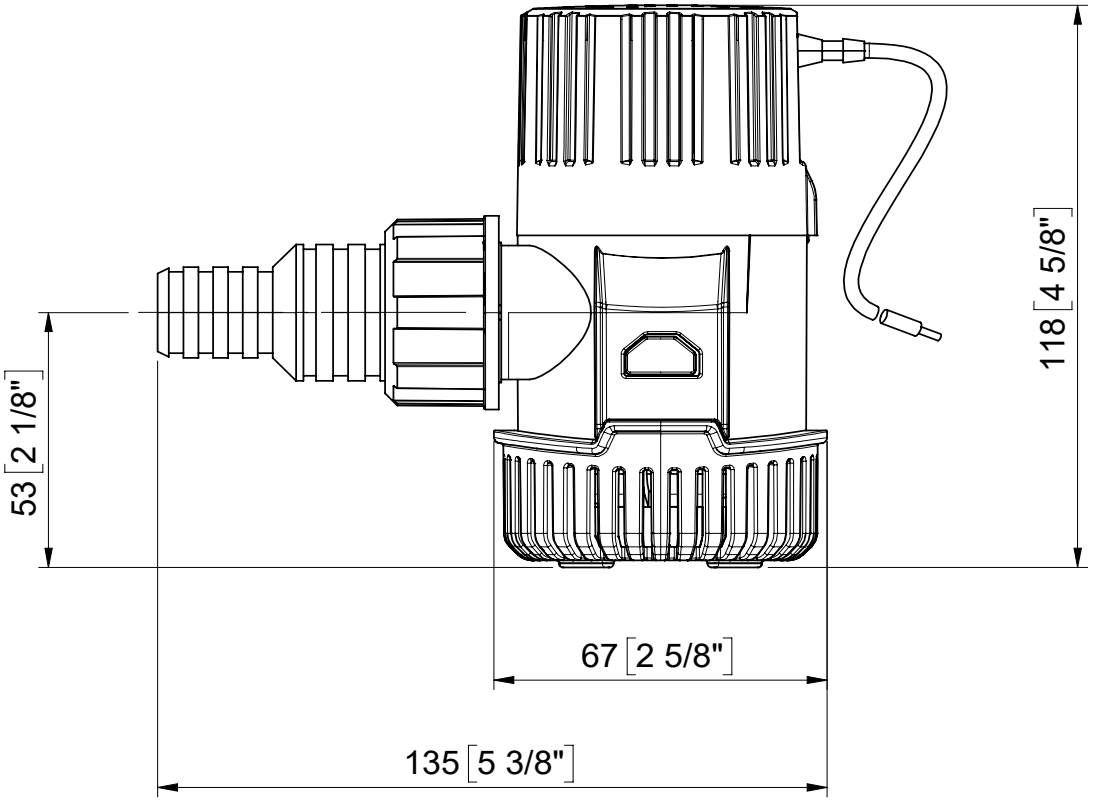

© MARCO S.p.A.

KREIVĖS

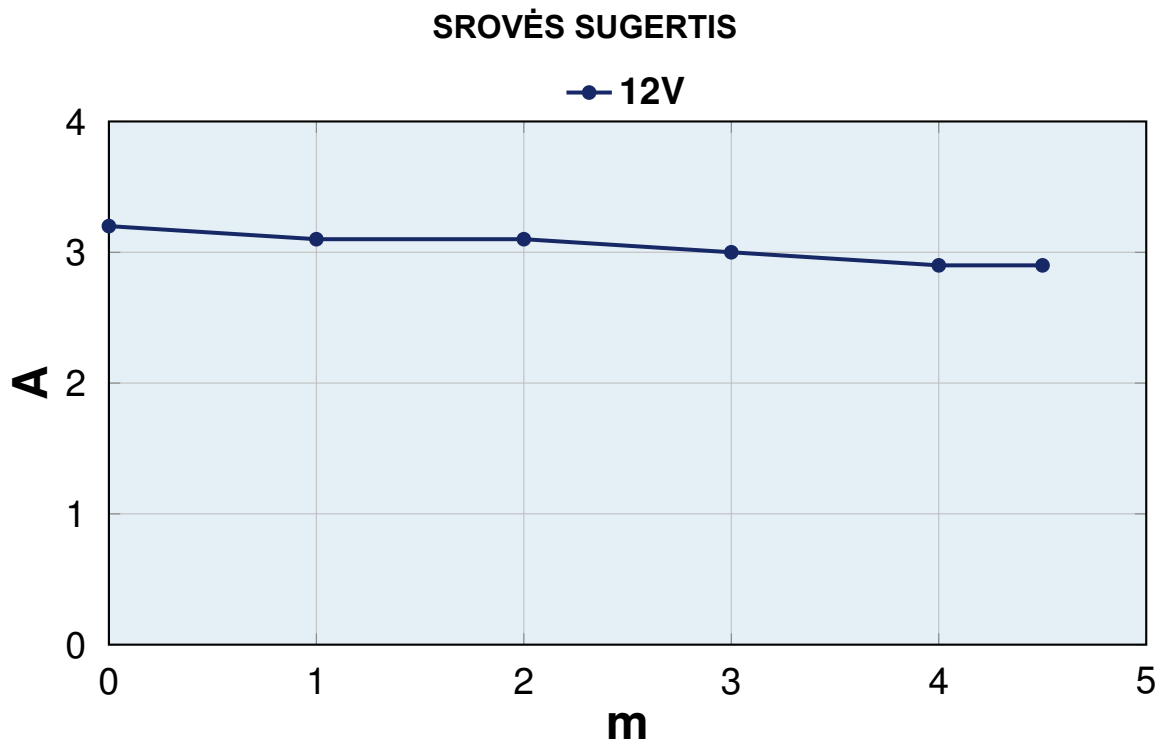

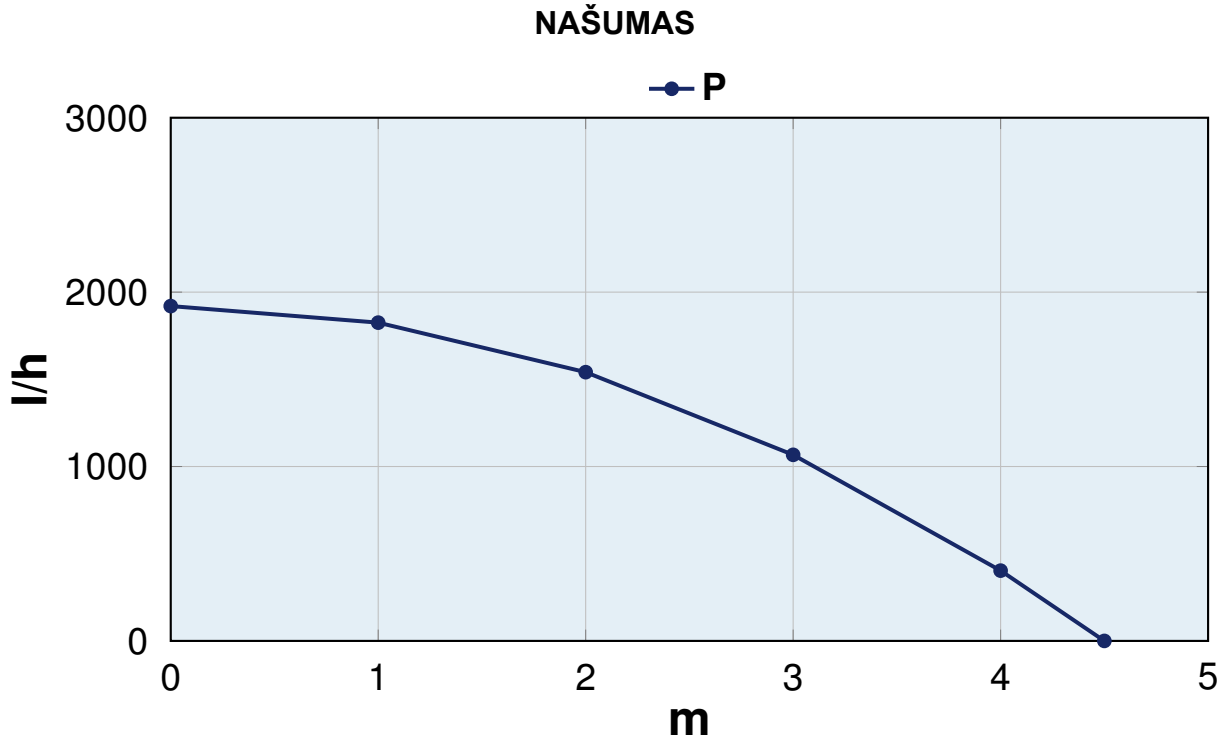

© MARCO S.p.A.

KREIVĖS

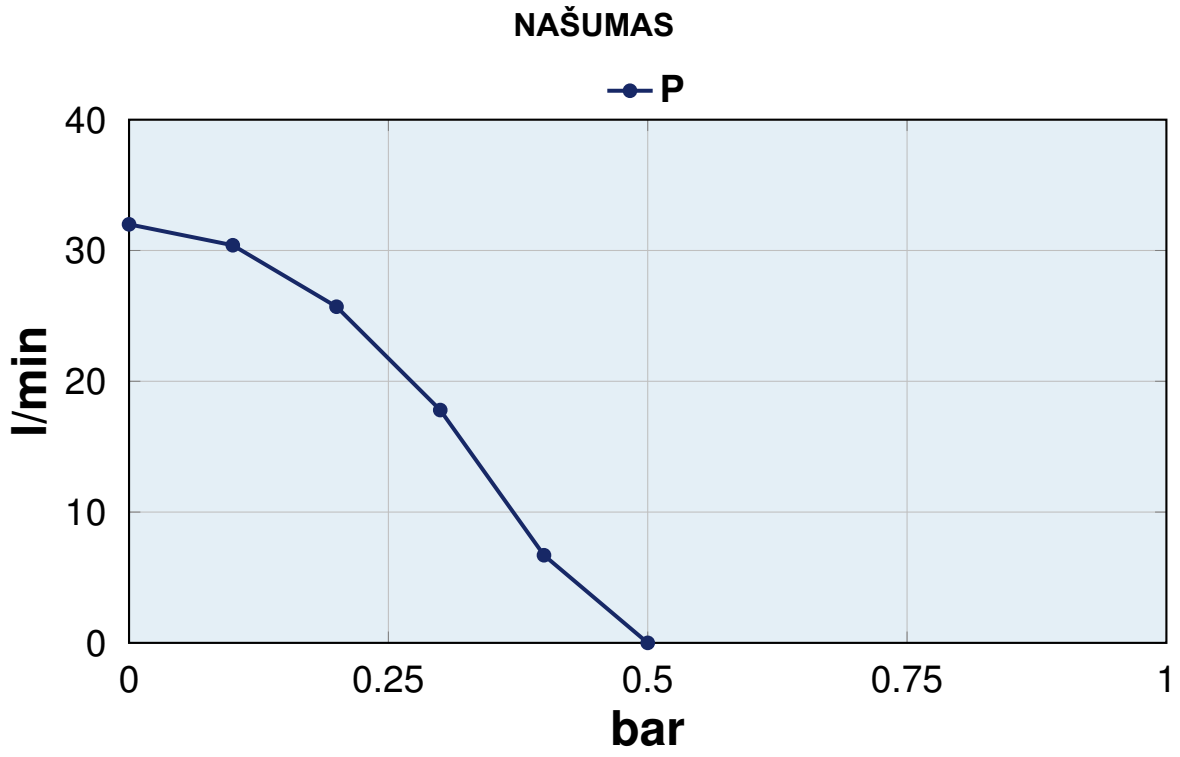

© MARCO S.p.A.

ES ATITIKTIES DEKLARACIJA

Patvirtiname, kad gaminys:

16010112 – UP501 panardinamasis siurblys su atbuliniu vožtuvu, 32 l/min (triumo siurblys)

atitinka Direktyvos 2014/30/ES (ankstesnė redakcija – 2004/108/EB) dėl elektromagnetinio suderinamumo ir Direktyvos 2006/42/EB dėl mašinų reikalavimus.

Ši deklaracija galioja visiems gaminiams, pagamintiems pagal techninę dokumentaciją, kuri yra neatskiriama šios deklaracijos dalis.

Atitikčiai elektromagnetinio suderinamumo reikalavimams įvertinti taikomas šis standartas:

EN 55014-1
Elektromagnetinis suderinamumas. Buitinių prietaisų, elektrinių įrankių ir panašių aparatų reikalavimai. 1 dalis. Spinduliuojamieji trikdžiai.

Ši atitikties deklaracija išduodama tik gamintojo atsakomybe.

MARCO S.p.A.
Via Mameli 10
25014 Castenedolo (Breša)
Italija

Tel. +39 030 2134 1
Faks. +39 030 2134 300

© MARCO S.p.A.

© MARCO S.p.A.

Italiano

English

Property of MARCO S.p.A reproduction prohibited.
All rights reserved.
For further information visit our web site - www.marco.it
MARCO S.p.A Via Mameli 10 - 25014 Castenedolo (Brescia) - Italy
tel. +39 030 2134.1 / Fax +39 030 2134.300

© MARCO S.p.A.